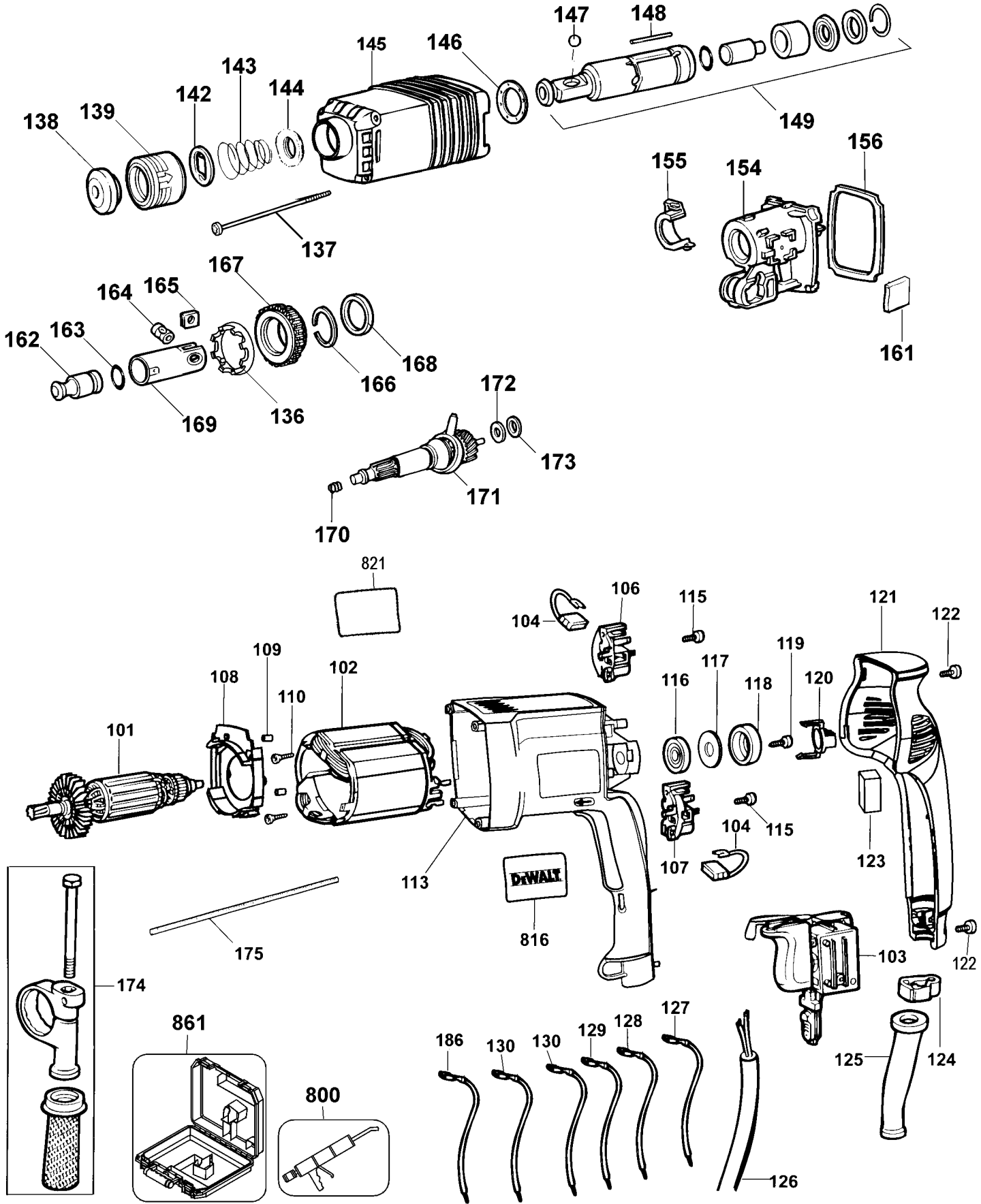
147
148
145
146
143
144
142
139
138
149
156
155
154
137
167
164
165
162
163
168
166
161
169
136
172
173
171
170
821
106
115
121
122
104
109
119
117
108
102
116
118
120
110
101
115
104
123
113
107
DEWALT
816
175
103
122
174
861
127
186
130
130
129
128
125
124
800
126