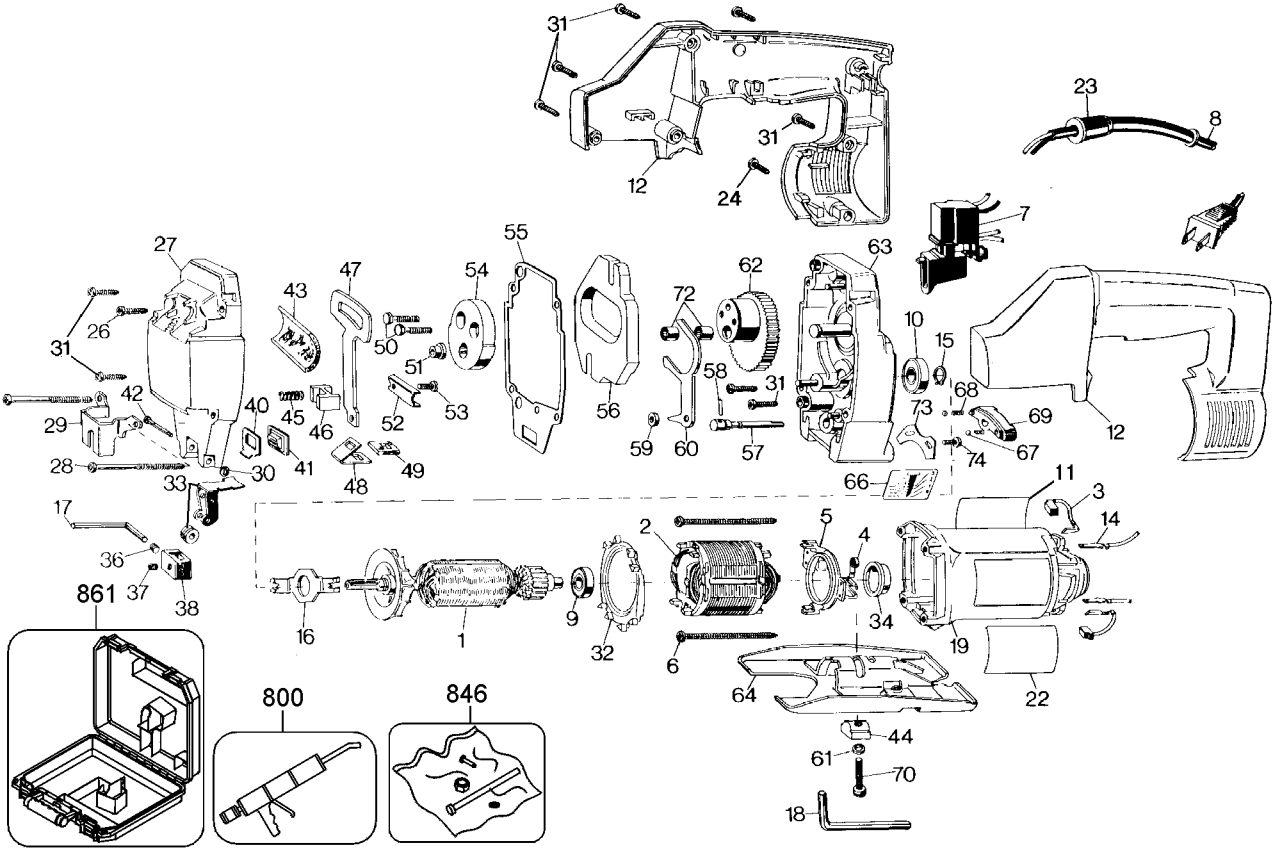
31
31
12
24
23
8
7
27
26
31
42
29
28
33
30
43
40
45
41
46
47
50
51
52
53
48
49
54
55
56
72
62
58
31
59
60
57
63
10
15
68
73
69
67
74
66
12
11
3
14
17
36
37
38
861
16
1
9
32
2
6
5
4
34
19
22
64
44
61
70
18
800
846