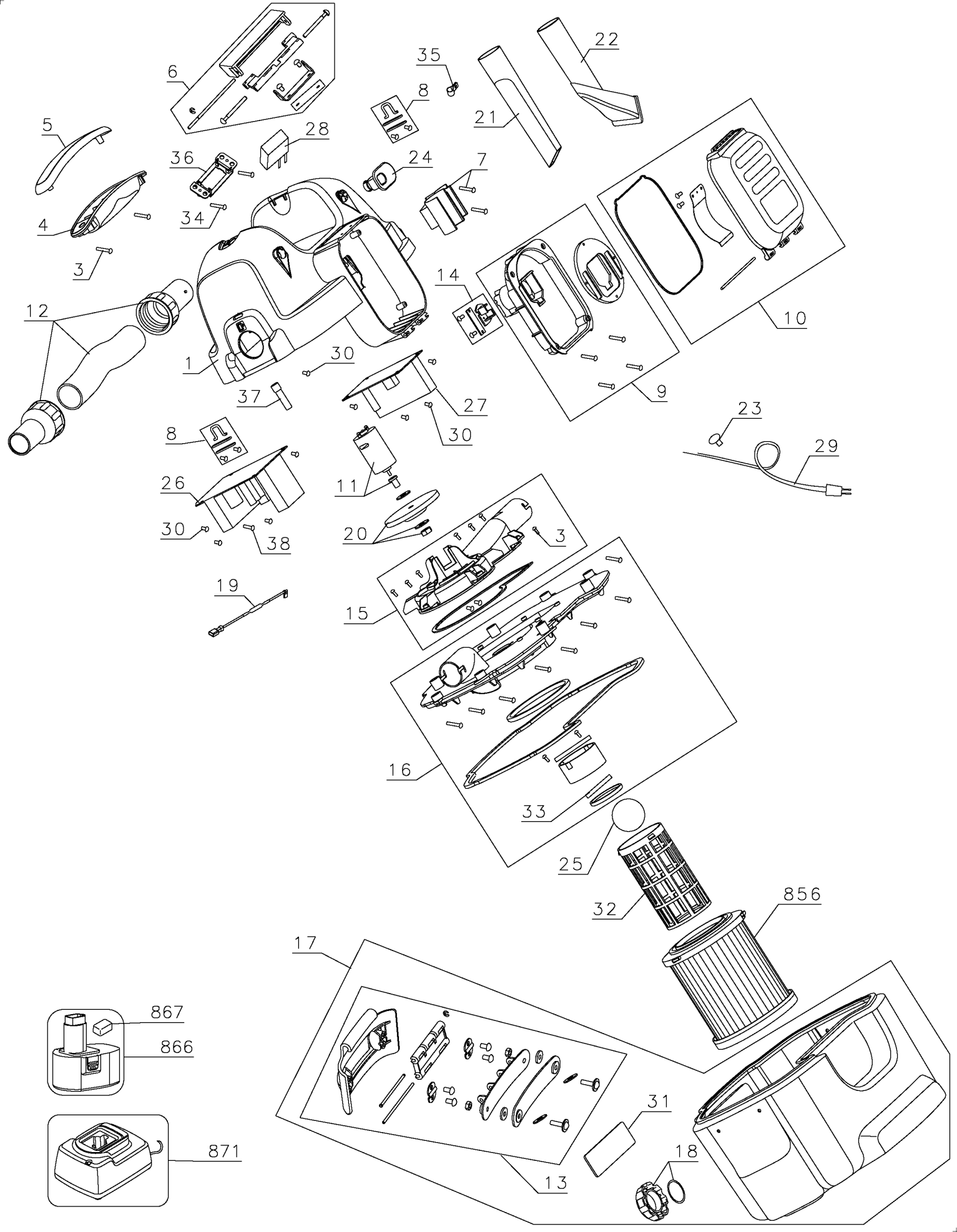

6
35
22
8
21
5
28
36
24
7
4
34
3
14
12
10
1
30
37
27
9
30
23
8
29
26
11
30
38
20
3
19
15
16
33
25
32
856
17
867
866
31
871
18
13