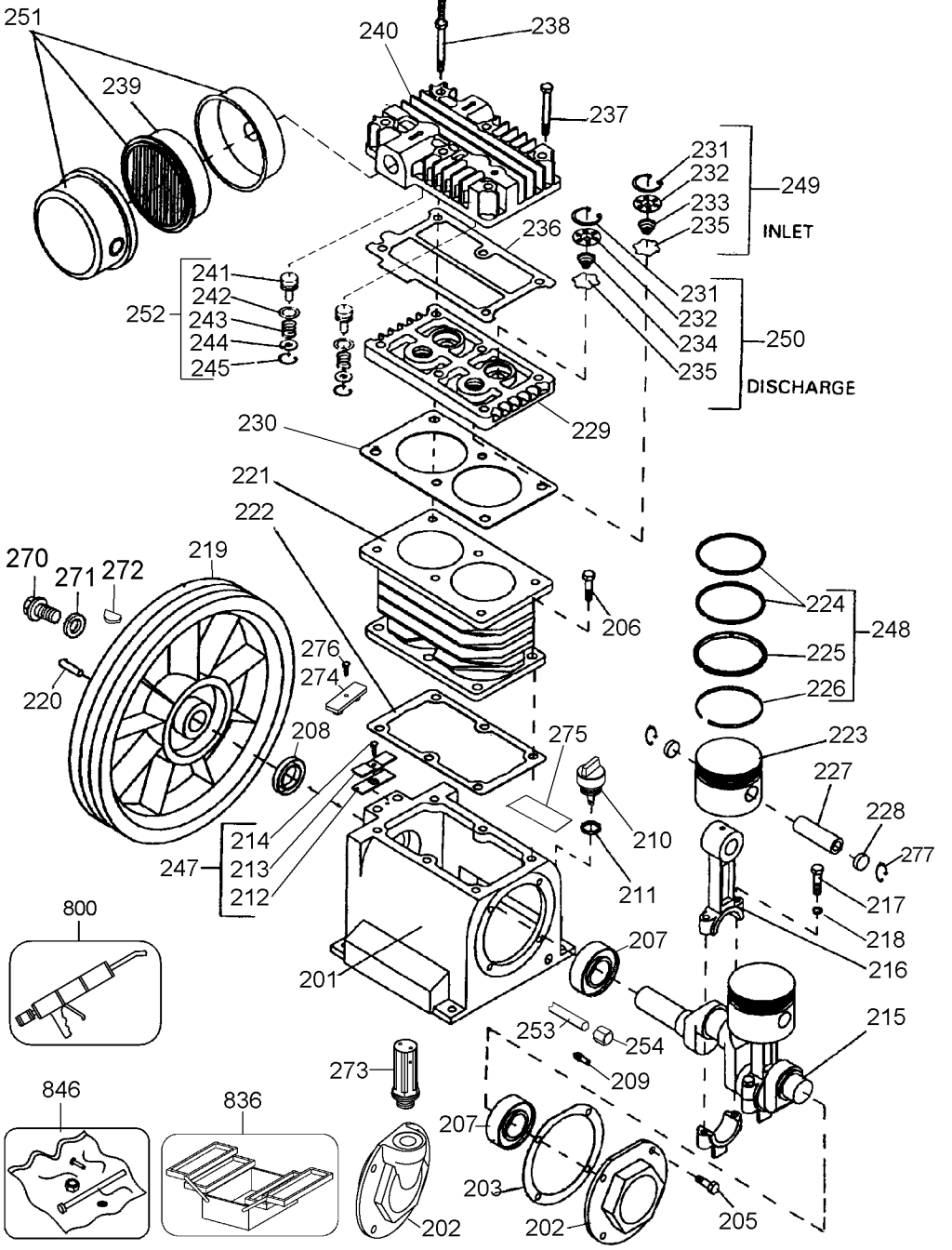
251
239
240
238
237
231
232
233
235
249
INLET
236
241
242
243
244
245
252
231
232
234
235
250
DISCHARGE
229
230
221
222
270
271
272
219
206
224
248
225
226
220
276
274
208
275
223
227
228
277
214
213
212
247
210
211
217
218
216
800
201
207
253
254
215
273
209
846
836
207
203
202
202
205