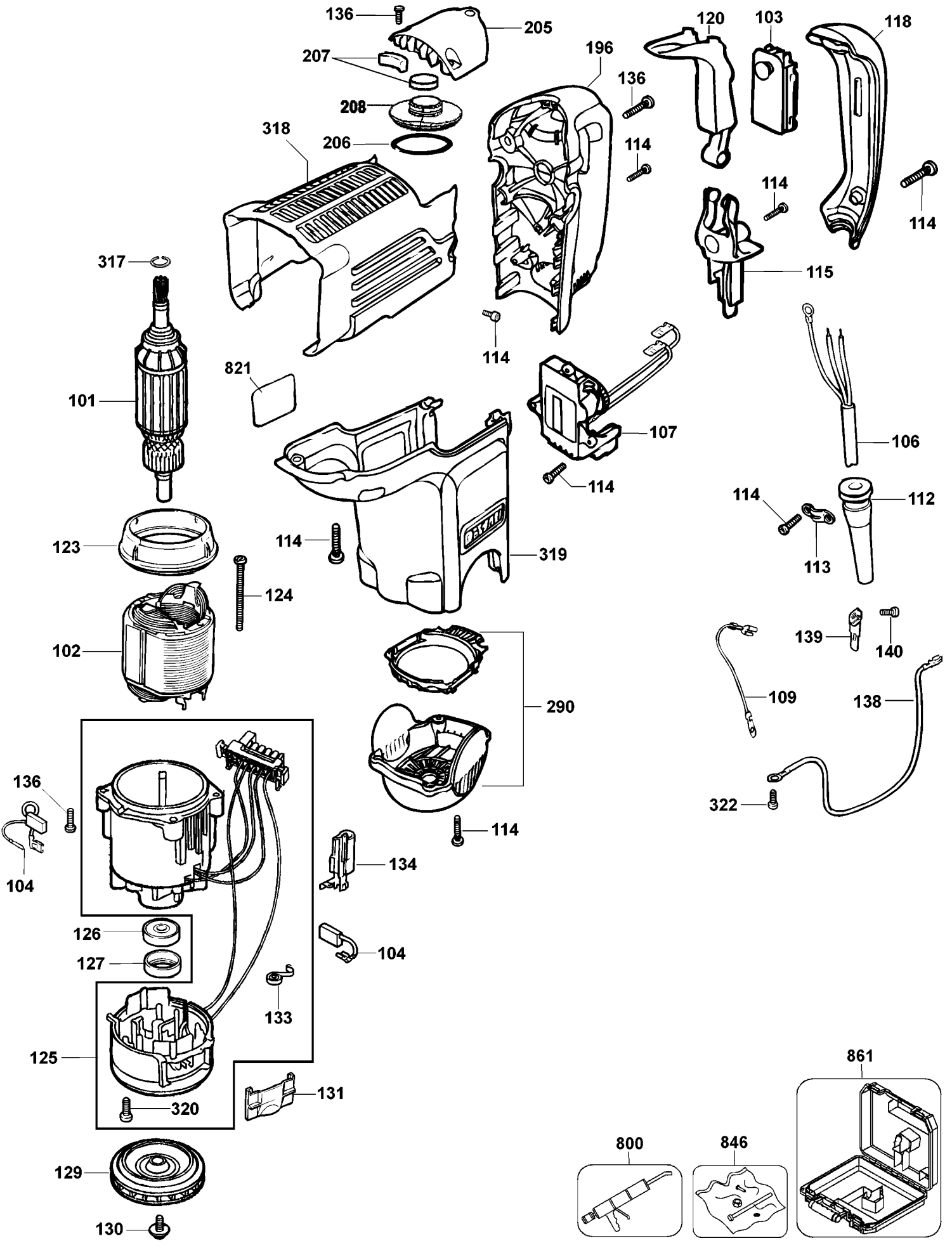
136
205
207
208
206
318
196
136
120
103
118
114
114
114
317
115
114
821
101
107
106
114
114
112
123
114
319
113
124
102
139
140
290
109
138
136
322
104
114
134
126
104
127
133
125
131
320
861
129
800
846
130

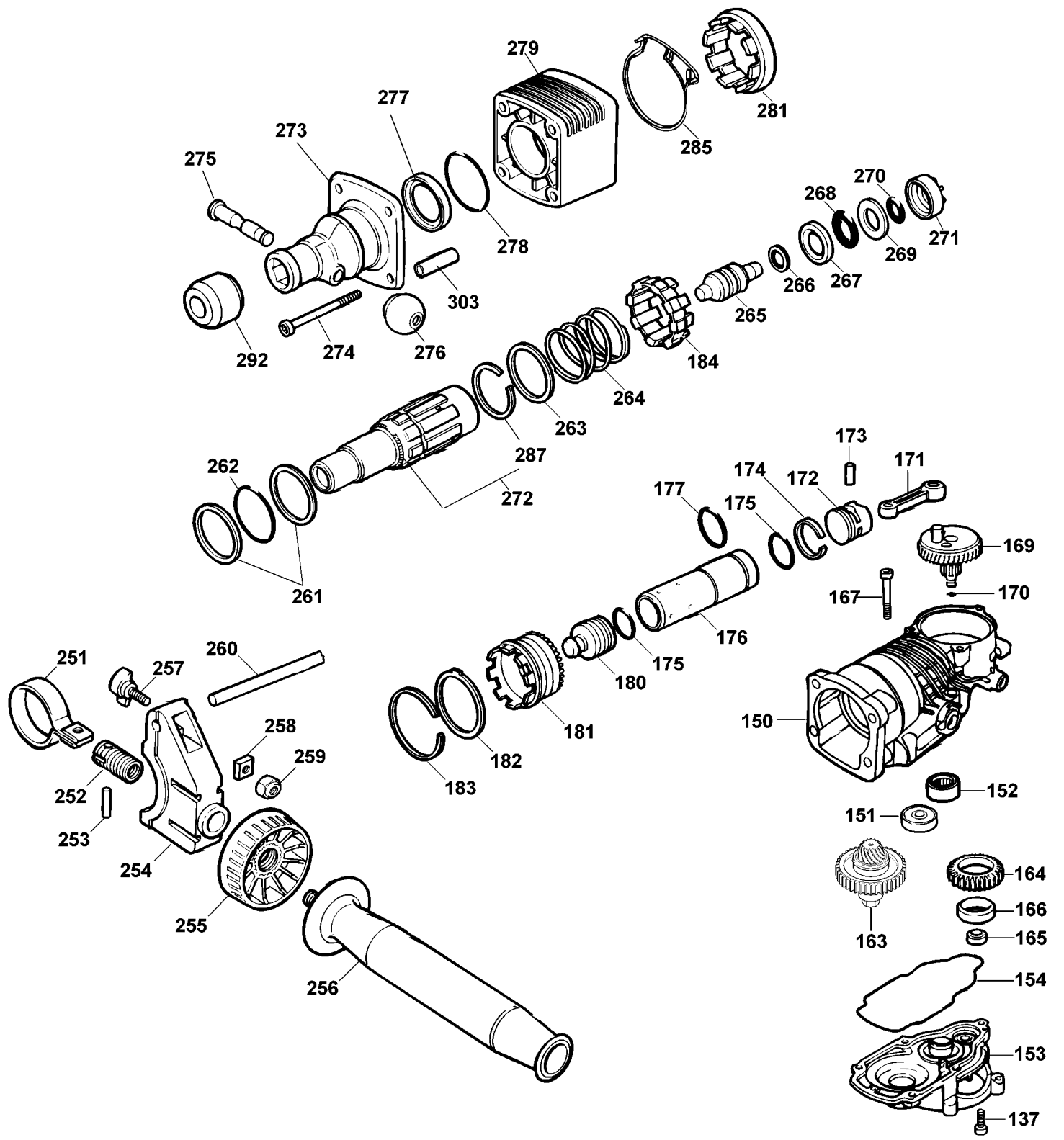
279
281
285
277
273
275
278
270
268
271
269
267
266
303
265
292
274
276
184
264
263
287
262
272
173
171
174
172
177
175
169
167
170
261
176
251
257
260
175
180
258
259
181
150
182
183
252
253
254
152
151
164
166
163
165
255
256
154
153
137