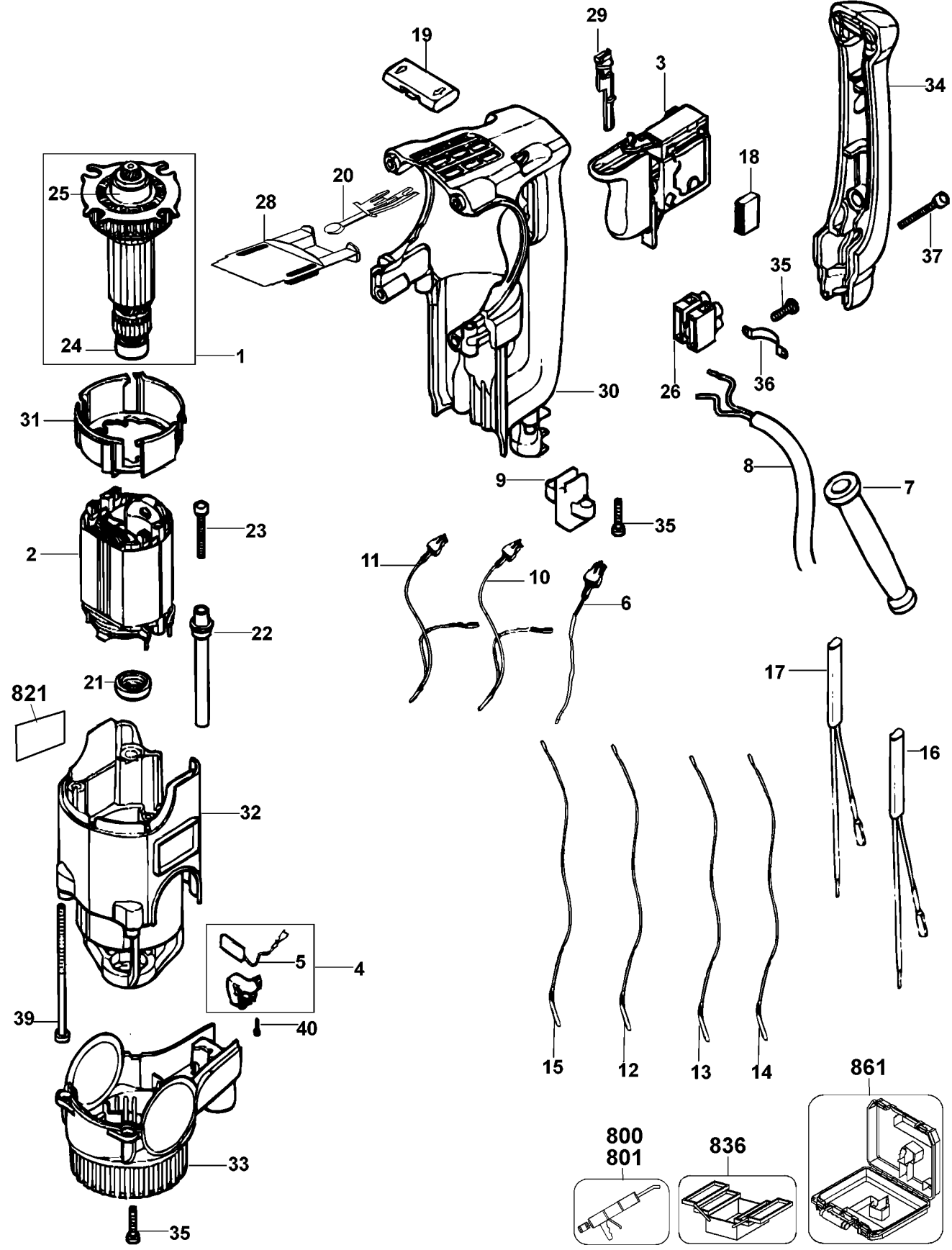
19
29
3
34
25
20
28
18
37
35
24
1
26
36
30
31
8
9
7
23
35
2
11
10
6
22
21
17
821
16
32
5
4
39
40
15
12
13
14
861
800
801
836
33
35

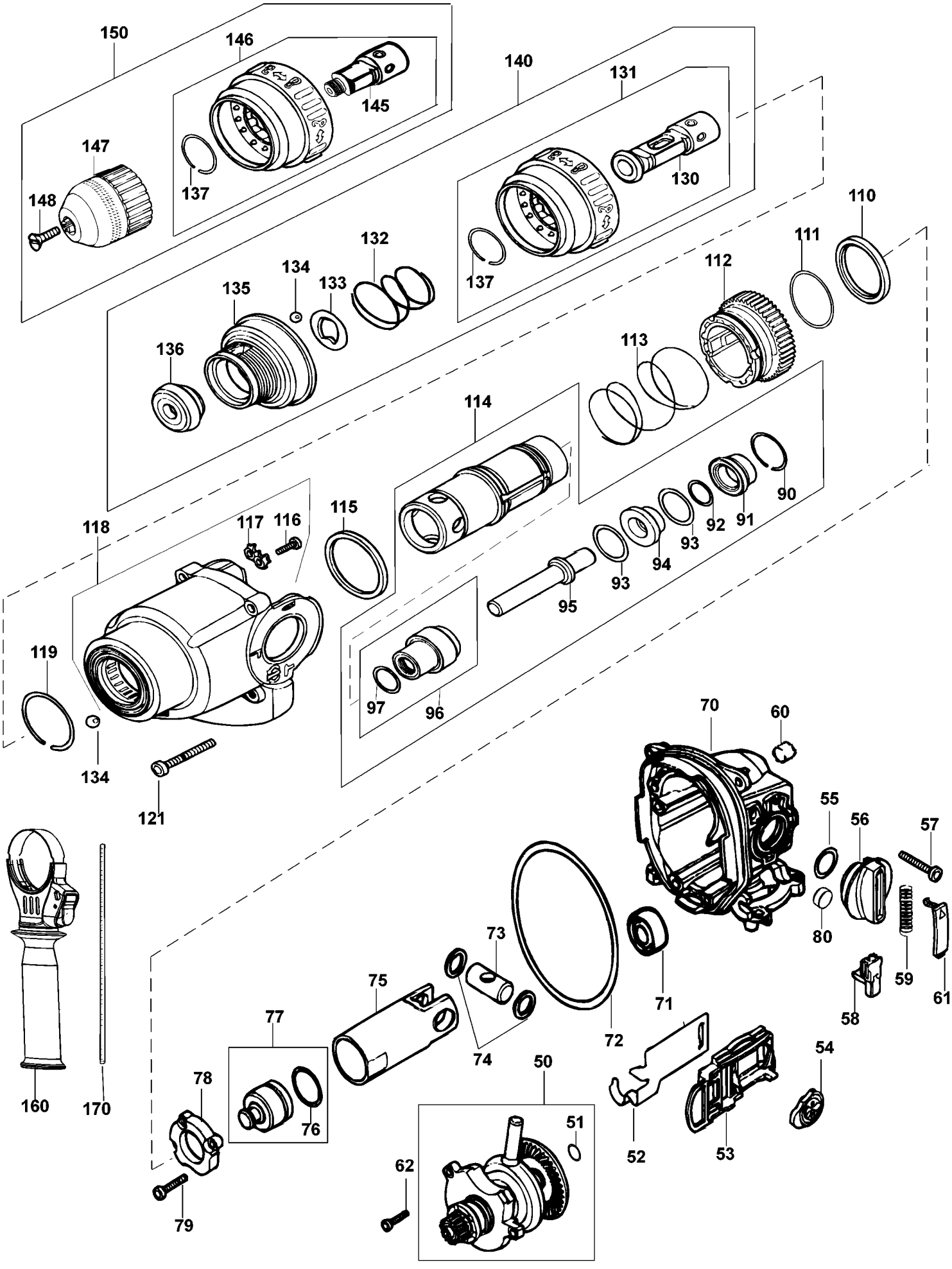
150
146
145
147
148
137
140
131
130
137
110
111
112
132
134
133
135
136
113
114
90
91
92
93
94
93
95
115
118
117
116
119
134
121
97
96
70
60
55
56
57
80
59
61
58
71
72
73
74
75
77
76
78
79
160
170
50
51
62
52
53
54