0 601 993 F10

Stand / Issue 07-06-06

**Fig./Abb. 1**

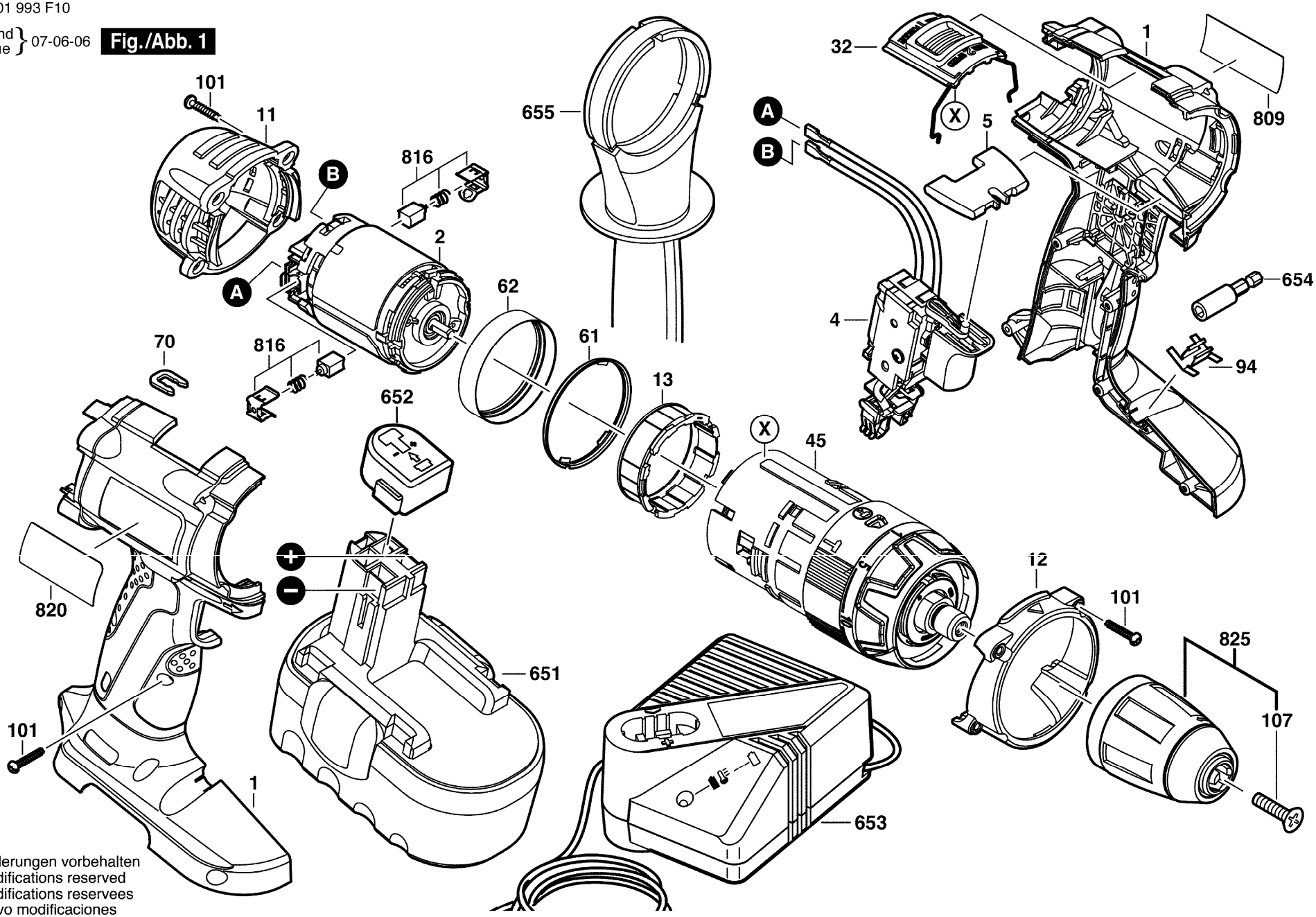


Änderungen vorbehalten
Modifications reserved
Modifications reservees
Salvo modificaciones